İMALAT TABLOSU	
NO	TEZGAH ADI
01	

ÖLÇÜ	SİMGE	TOLERANS

DIN 7160-7161

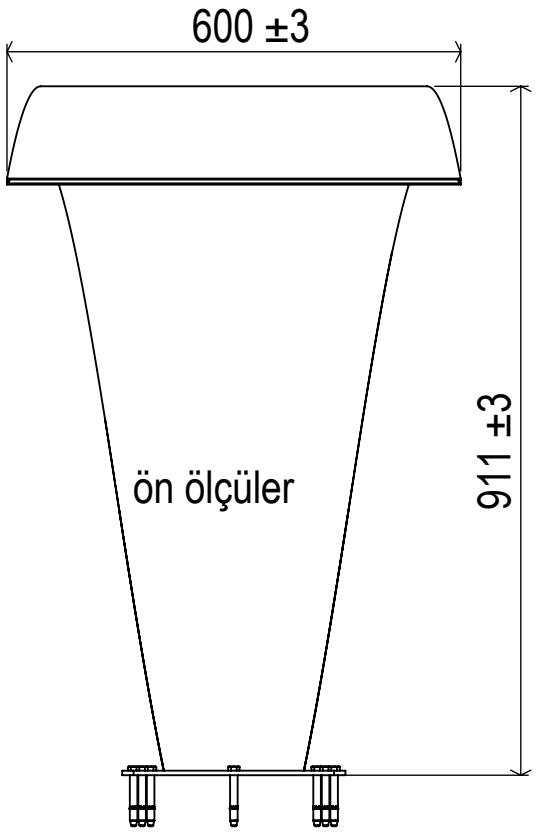

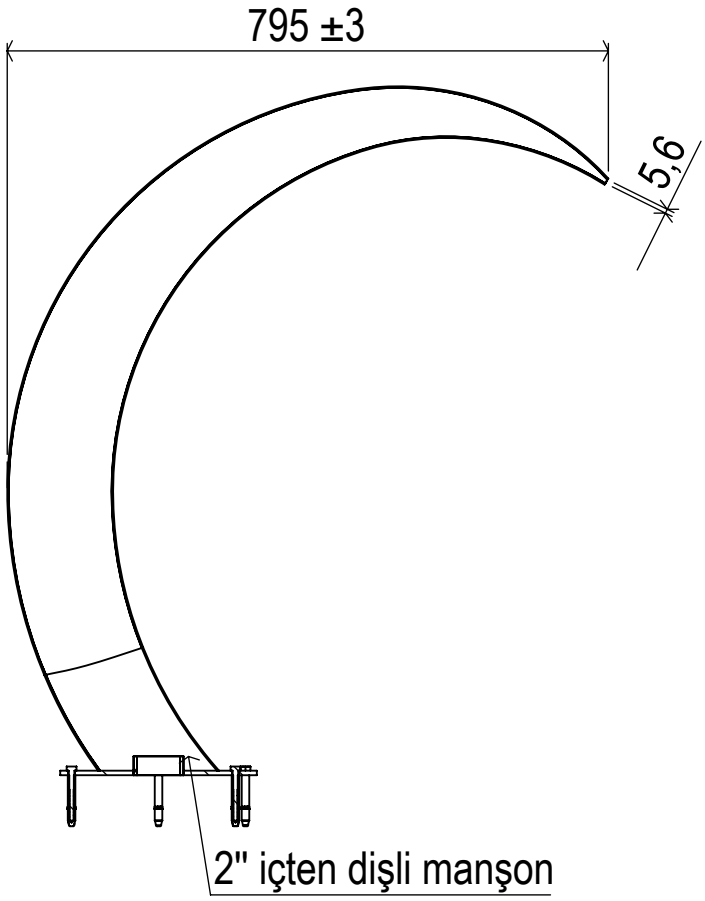

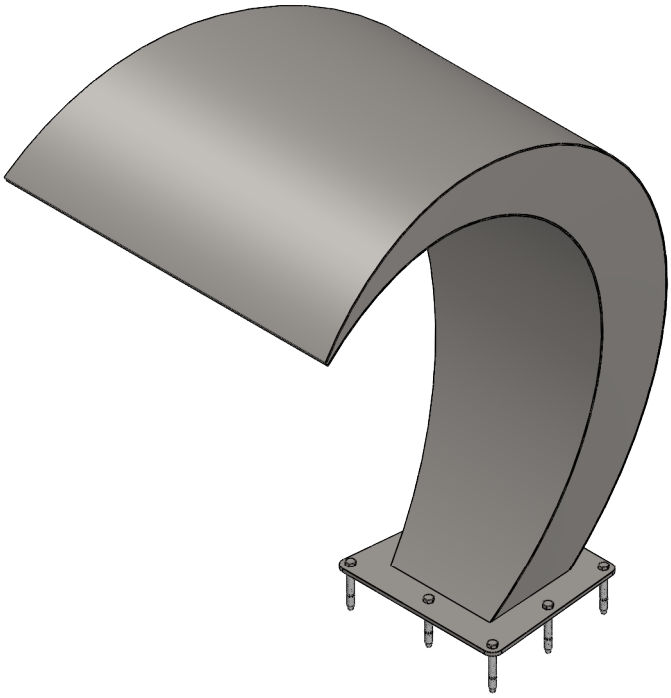

Ölçüler "mm" cinsindendir.

RESİM ÜZERİNDEN ÖLÇÜ ALINMAZ.
DO NOT TAKE THE MEASUREMENT ON THE DRAWİNG

Rev. No / Rev. No	Rev. Tarihi / Rev. Date	Revizyon Notu / Revision Note	Rev.Ad-Soyad / Rev.Name-Surname	İmza / Signature

Revizyon / Revision	Tarihi / Date	Ad-Soyad / Name-Surname	İmza / Signature	Ağırlık (gr) / Weight (gr)
Çizen / Designed By	04.04.2023	MELTEM KILIÇ		
Kontrol / Checked By		İBRAHİM KAYA		Stok Kodu / Stock.No
Onay / Aproved By		İBRAHİM KAYA		11193
Ölçek / Scale	Parça Adı / Part Name Midi 2 Kobra Su Perdesi		Form / Form A4	Malzeme / Metarial

GEMAŞ